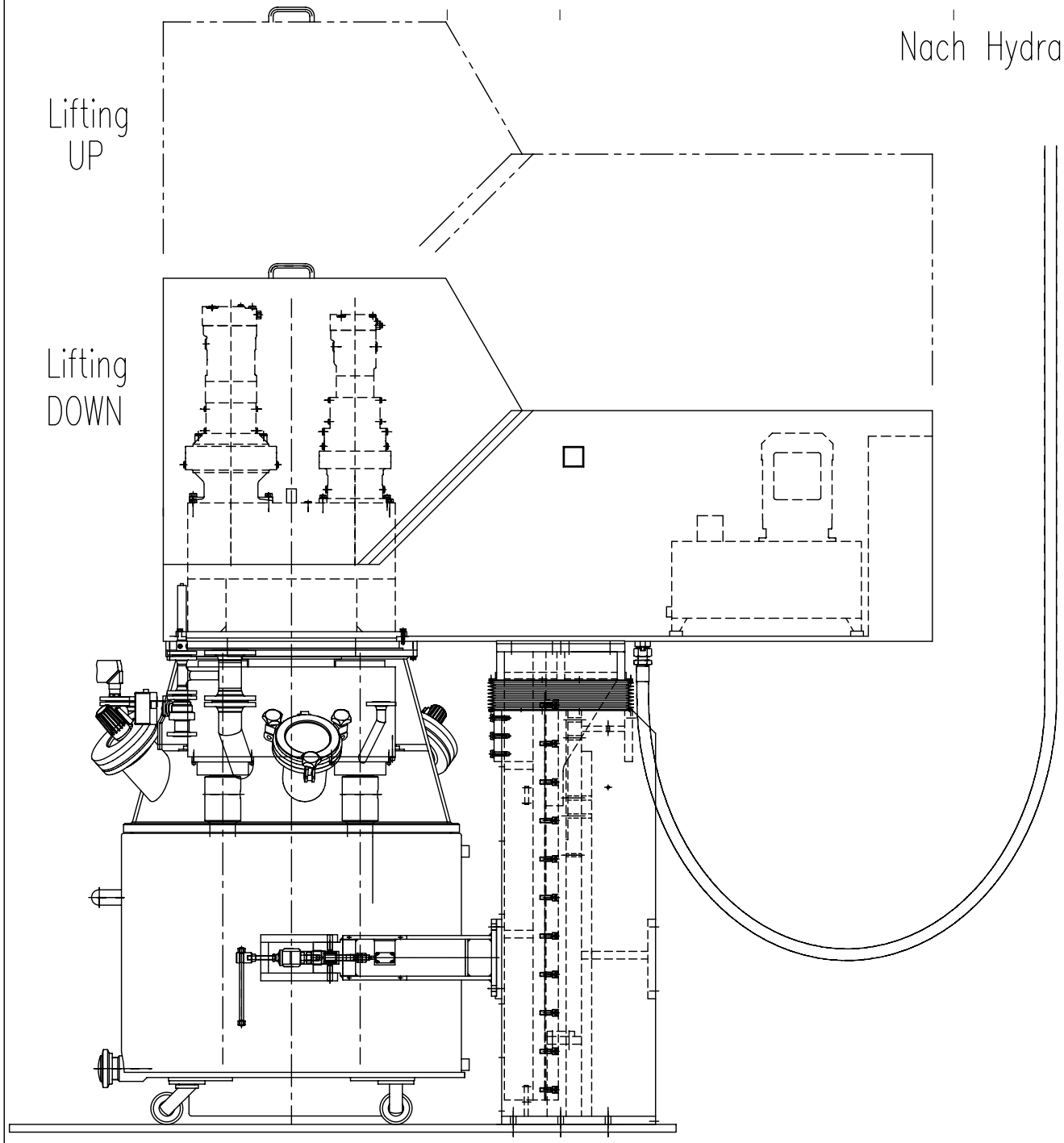

Rührwerkzeuge

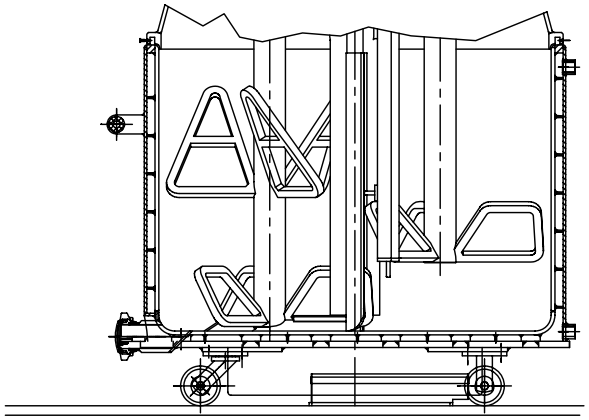

x	x			x	x
Änd.Index				Datum	Name
Zusammenstellung Planetenmischer		Gezeichnet			PS
		Geändert			
		Geprüft			
		Ersatz für			
		Auftrags-Nr./Zeichnungs-Nr.			Index
					B

Diese Zeichnung ist geistiges Eigentum der Firma INGTEC–PNEUMACON AG, Möhlin und darf ohne unsere ausdrückliche, schriftliche Einwilligung, auch auszugsweise, weder kopiert, vervielfältigt, noch Dritten zugänglich gemacht werden.

ingtec pneumacon
INGTEC–PNEUMACON AG
CH-4303 MÖHLIN
TEL. +41 (0)61 856 11 11
FAX +41 (0)61 856 11 12
FLÜSSIGTECHNIK
SCHÜTTGUTTECHNIK
STEUERUNGSTECHNIK