THE PLAN VIEV IS THE DEFINITIVE NOZZLE ORIENTATION !

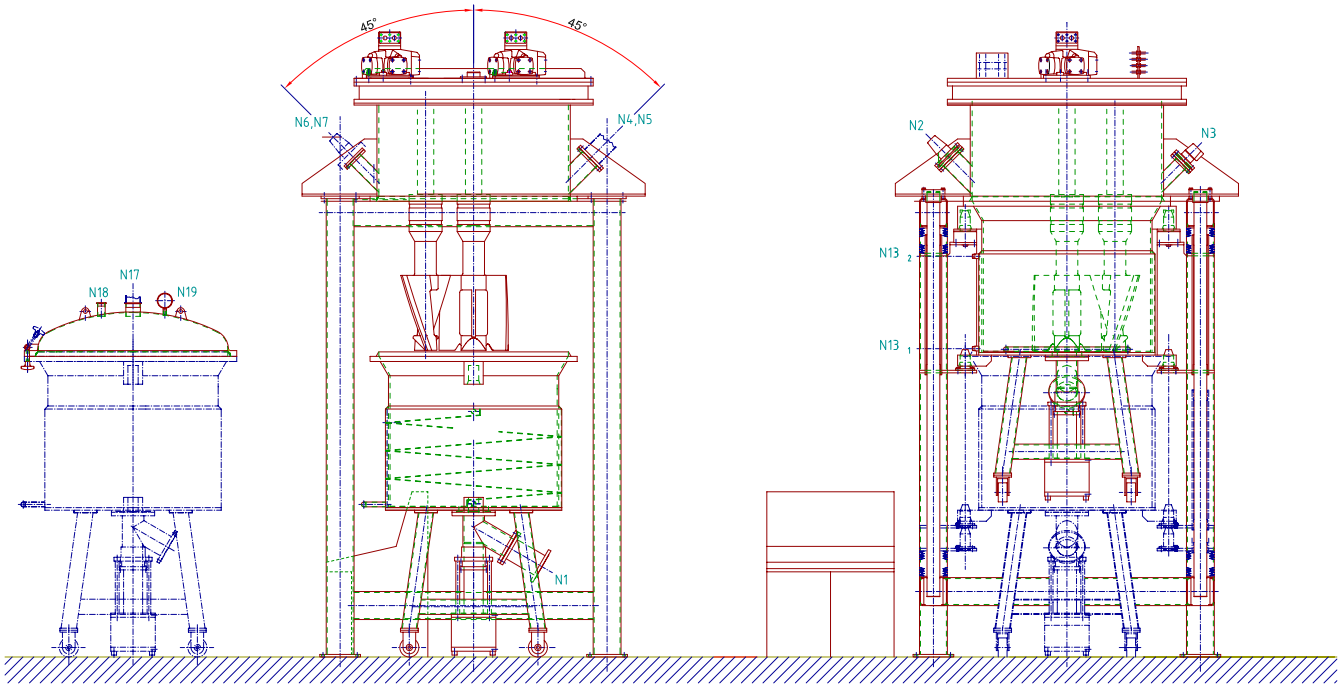

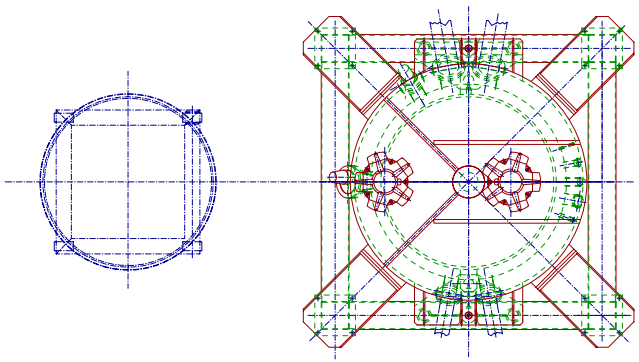

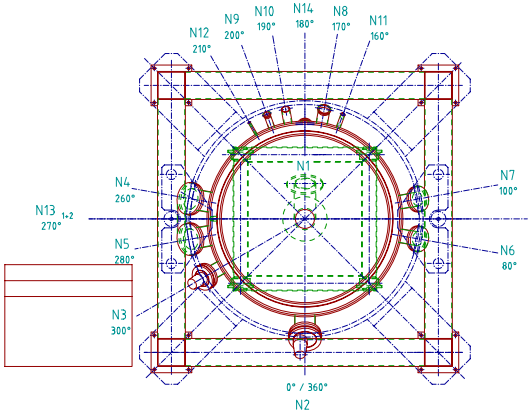

VIEW A-A

DETAIL STROKE SYSTEM

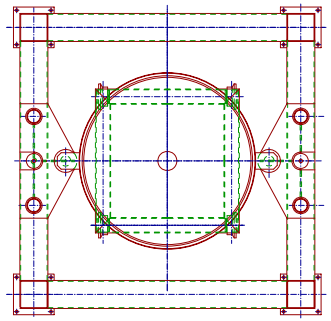

Diese Zeichnung ist geistiges Eigentum der Firma INGTEC-PNEUMACON AG, Möhlin und darf ohne unsere ausdrückliche, schriftliche Einwilligung, auch auszugsweise, weder kopiert, vervielfältigt, noch Dritten zugänglich gemacht werden.

x	x	x	x
Änd.Index		Datum	Name
Zusammenstellung VKM	Maßstab 1:1	Gezeichnet	PS
		Geändert	
		Geprüft	
		Ersatz für	
		Auftrags-Nr./Zeichnungs-Nr.	Index B

ingtec pneumacon
INGTEC-PNEUMACON AG
CH-4302 MÖHLIN
TEL: +49 (0)62 895 11 11
FAX: +49 (0)62 895 11 12
FLUIDTECHNIK
SCHMIERTECHNIK
STEUERUNGSTECHNIK