ingtec pneumacon

Ingtec-Pneumacon AG
Unterforststrasse
CH-4313 Möhlin
Internet www.ipswiss.ch
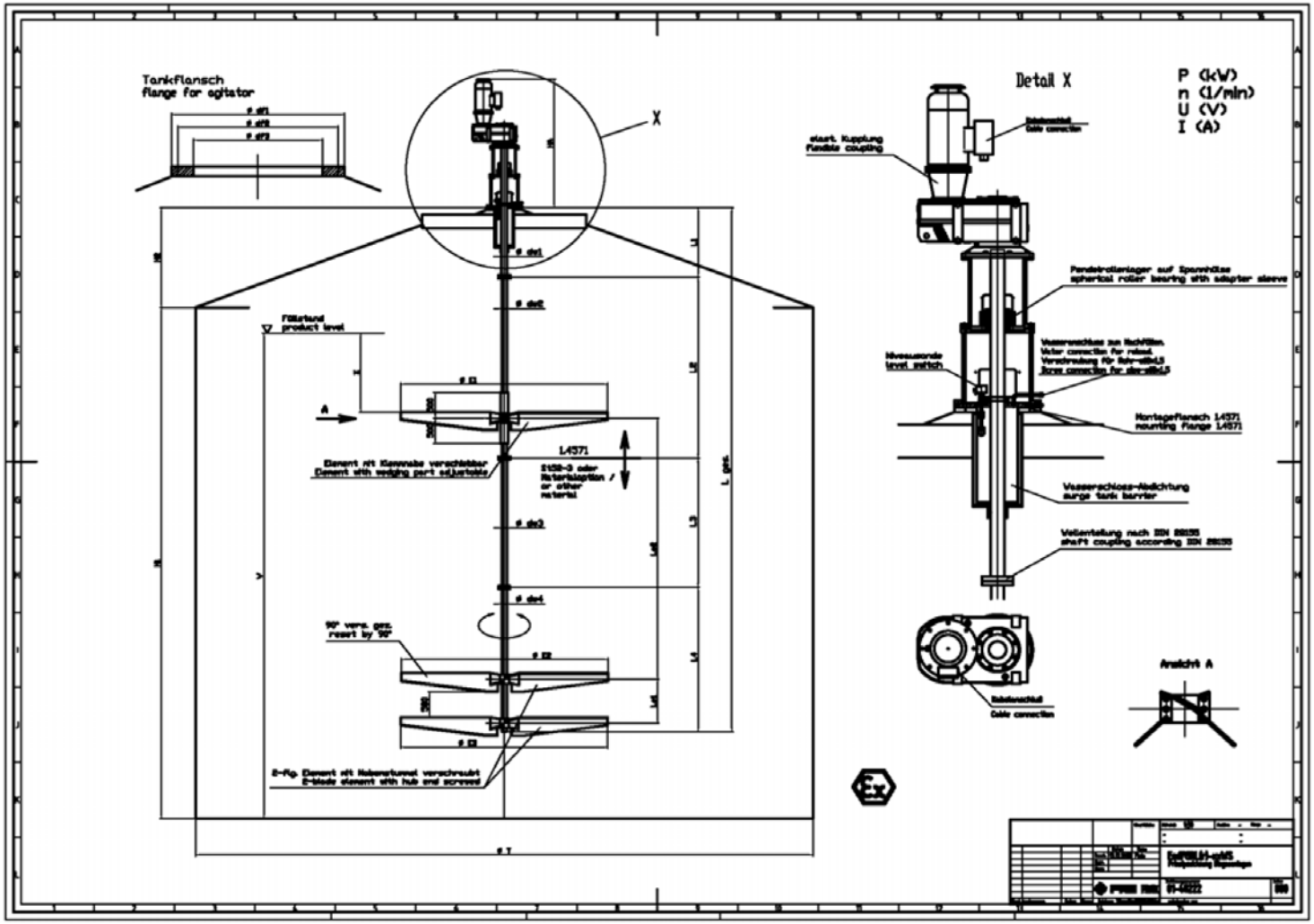
Telefon +41 (0)61 816 11 11
Telefax +41 (0)61 816 11 12
E-Mail info@ipswiss.ch